ترمز کفشکی هیدرولیکی (Electrohydraulic Drum Brakes)

ترمزهای هیدرولیکی بر روی کوپلینگ یا درام در محل اتصال موتور به گیربکس در زمان استارت موتور از هم جدا شده و در زمان قطع جریان برق توسط نیروی فنر باعث توقف گیربکس می‌شوند.

این ترمز ها به طور گسترده‌ای در تجهیزات کارخه های سیمان و فولاد و معادن و همچنین بالابرها، حمل و نقل بندرها، تجهیزات متالورژی و ماشین آلات ساختمانی برای ترمز کردن و کاهش سرعت، استفاده می‌شود.

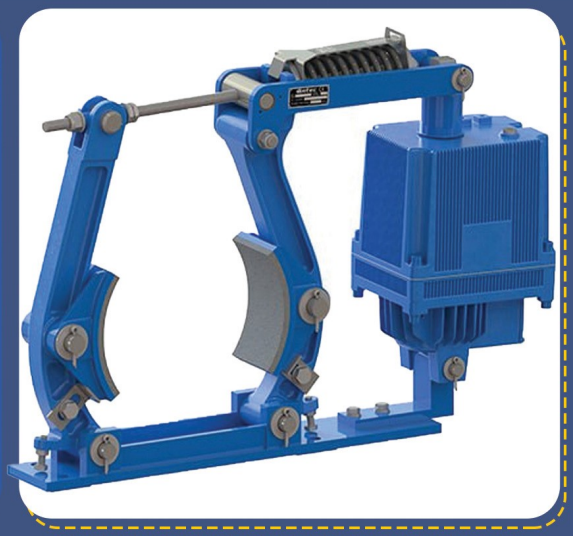

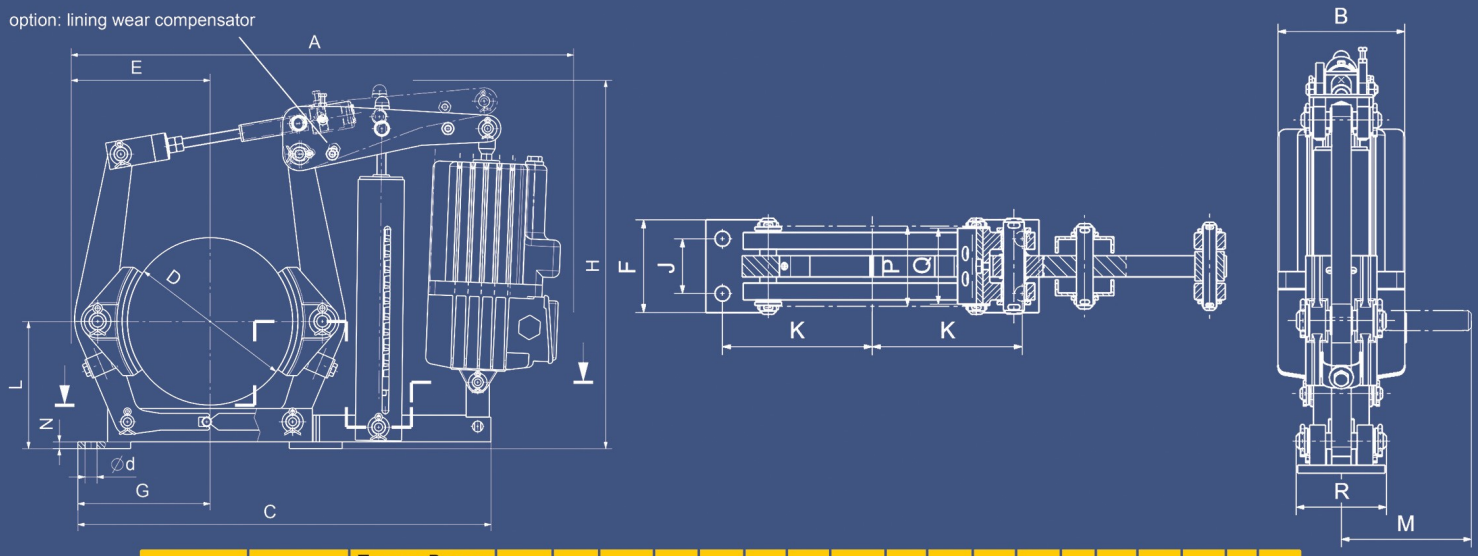

Brake - Type	Thruster size	Torque Range in Nm at μ = 0.4	A	B	C	D	E	F	G	H	J	K	L	M	N	P	Q	R	d	kg*
TSF200	1 / 10 2 / 20	50 – 300 85 – 400	640 640	160 160	515	200	170	90	160	475 475	55	145	160	115	10	75	70	96	14	19
TSF 250	1 / 10 2 / 20 3 / 30	40 – 325 40 – 450 100 – 850	760 760 800	160 160 195	625	250	210	110	200	550 550 560	65	180	190	133	10	95	90	113	18	30
TSF 315	1 / 10 2 / 20 3 / 30 4 / 40	70 – 420 70 – 550 75 – 1050 90 – 1700	885 885 925 925	160 160 195 195	735	315	260	125	240	650 650 660 660	80	220	230	160	10	118	110	135	18	50
TSF 400	2 / 20 3 / 30 4 / 40 5 / 50	80 – 575 100 – 1100 100 – 1800 125 – 2750	1030 1075 1075 1075	160 195 195 240	900	400	310	160	300	765 775 775 775	100	270	280	199	12	150	140	167	22	85
TSF 500	3 / 30 4 / 40 5 / 50 6 / 60	200 – 1400 200 – 2200 200 – 3400 200 – 5400	1225 1225 1215 1215	195 195 240 240	1025	500	385	190	355	870 870 870 870	130	325	340	242	13	190	180	202	22	130
TSF 630	5 / 50 6 / 60 7 / 70	500 – 3300 500 – 5500 500 – 8200	1365 1365 1365	240 240 240	1190	630	465	250	440	1000 1000 1000	170	400	420	295	15	236	225	244	27	206
TSF 710	5 / 50 6 / 60 7 / 70	500 – 3800 500 – 6300 500 – 9400	1500 1500 1500	240 240 240	1302	710	525	270	490	1100 1100 1100	190	450	470	332	15	265	255	276	27	268